Zubehör
AC Stromwandler (max Stromschienen 32x5 mm)
Type CTD-2X

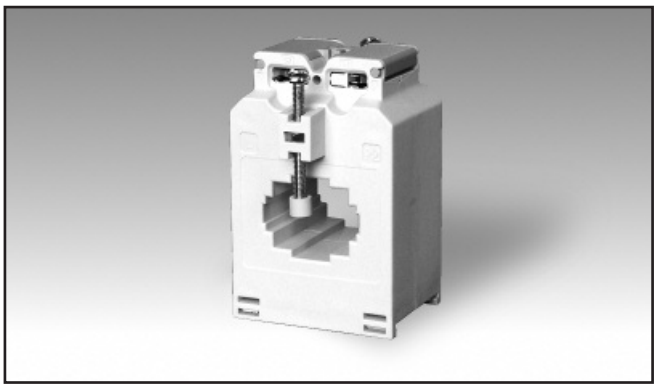

- **Stromschienen Stromwandler**
- **Klasse 0.5 , Ströme von 40 bis 600 A**
- **Integrierter DIN-Schienen Clip**
- **Adaptierbare Panelmontage Clips**
- **2 isolierte Stromschienen Fixierschrauben**
- **2fach Schraubklemme (bis zu 8-Aderanschluss)**
- **Plombierbare Klemmenabdeckung**

Produkt Beschreibung

Kabel/Stromschienen Strom-wandler mit DINSchienen/Strom-Schienen und Panelmontage Möglichkeit..

Primär Strombereiche von 40 A bis 600 A.

Bestellschlüssel

CTD-2X 200 5A XXX

Model
Primär Strom
Sekundär Strom
Option

Typen Wahl

Primär Strom	Sekundär Strom	Option
40 bis 600A (Siehe Bereichstabelle	**1A** **5A**	**XXX:** keine **XTX:** Tropenfest **2XX:** Klasse 0.2S (abhängig vom primär Strom)

Technische Daten Eingang

Betriebsfrequenz	45 bis 65 Hz
Max. Systemspannung	0.72 kV
Nennisolationsspannung	3 kV/1 min. @ 50 Hz
Insolationsklasse	E (max 75°C)
Nenn-Kurzzeitstrom I_{th} I_{dyn}	 Typisch 100 I_n /1 s 2.5 I_{th} Der thermische Kurzzeitstrom I_{th} wird in jedem Fall durch Kabel bzw. Stromschienendimension begrenzt
Extended current rating	120%
Sicherheitsfaktor (FS)	≤ 5 (Klasse: 0.5, 1 und 3)

Allgemeine technische Daten

Standards	EN60044-1
Gehäuse	ABS, selbstlöschend: UL 94 V-0
Montage	DIN-Schiene Stromschiene und Panelmontage
Standard Zubehör	2 Klemmblockschrauben. 2 Kabel/Stromschienen-befestigungsschrauben. 2 Klemmblockabdeckungen (plombierbar). 2 Panelmontagewinkel fixing clips. 4 Kunststoffisolierkappen für Kabel/Stromschienenbefestigungs-schrauben.
Sonderversionen	1 A Sekundär Strom, Klasse 0.2S Tropenfest
Betriebstemperatur	-25°C bis +60°C (-13°F bis 140°F) (R.H. < 90% nicht kondensierend @ 40°C)
Lagertemperatur	-30°C bis +70°C (-22°F bis 158°F) (R.H. < 90% nicht kondensierend @ 40°C)
Anschlüsse Aderquerschnitt Min/Max Befestigungsmoment	Schraubanschluss 1.5 bis 6 mm^2 1.2 bis 3 Nm
Schutzklasse	IP00 IP20 (mit plombierbaren Klemmabdeckungen)
Kabeldurchmesser	Max. 24 mm
Stromschienendimension Horizontal Vertikal	 Max. 32x5; 30x10; 25x20 mm Max. 25x12 mm
Gewicht	350 bis 500 g

Technische Daten Ausgang

Nenn-Sekundärstrom	5 A oder 1 A

CARLO GAVAZZI

Bereichstabelle

Model CTD-2X von 40A bis 125A			
Primär Strom	Bürde (VA)		
A	CL 0.5	CL 1	CL 3
40			1.25
50			1.5
60			2
70			2.5
75		1.75	2.5
80		2	2.75
100		2.5	3
120		2.75	3.75
125	2	2.75	3.75

Model CTD-2X von 150A bis 600A			
Primär Strom	Bürde (VA)		
A	CL 0.5	CL 1	CL 3
150	3	4	5
160	3	4	5
200	4	5	6.5
250	5.5	7	8
300	7	8.5	9.5
400	12	13.5	14.5
500	14	15.5	16.5
600	17.5	19	20

Vorteile

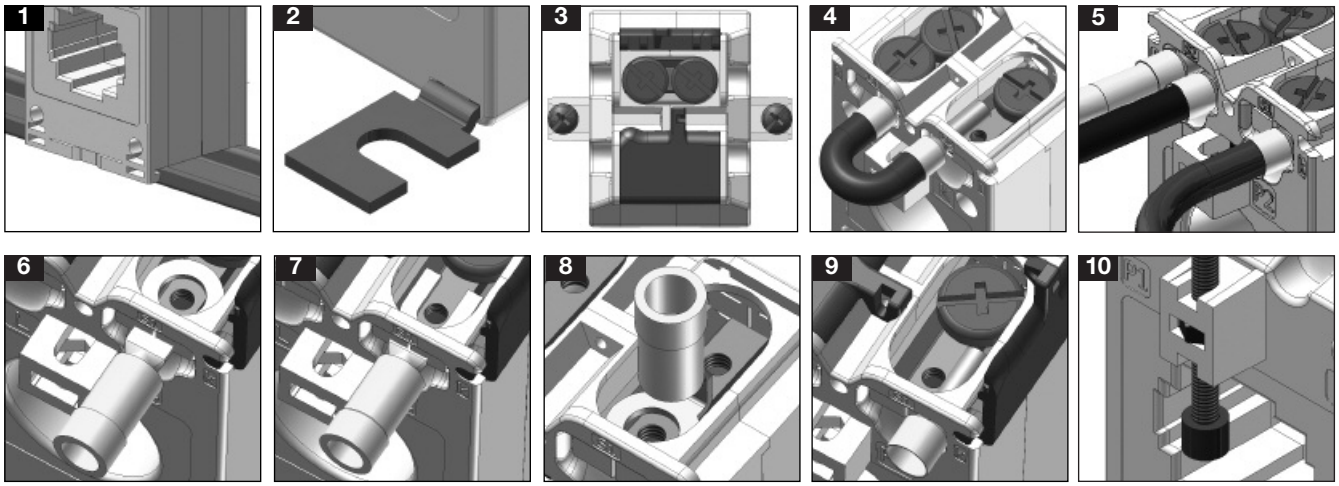

- Einfache und schnelle Montage auf DIN Schiene oder Montageplatte (siehe Fig. 1-2).
- Berührungsschutzabdeckung der Schrauben durch plombierbare Abdeckung, welche maximale Sicherheit garantieren (siehe Fig. 3).
- Brückung des Stromwandlerausganges ohne Änderung der Sekundärverdrahtung möglich, um Ausgangsüberspannungen während Instandhaltungsarbeiten oder Installation (siehe Fig. 4).
- Einfacher Ausgangs und Erdanschluss (siehe Fig. 5).
- Anschluss jegilcher Art von Kabelschuhen bzw. Aderendhülsen möglich (siehe Fig. 6-7-8-9).
- Befestigungsschrauben mit Isolierkappen garantieren eine feste und sichere Befestigung der Stromwandler auf Stromschienen (siehe Fig. 10).

Abmessungen (mm)

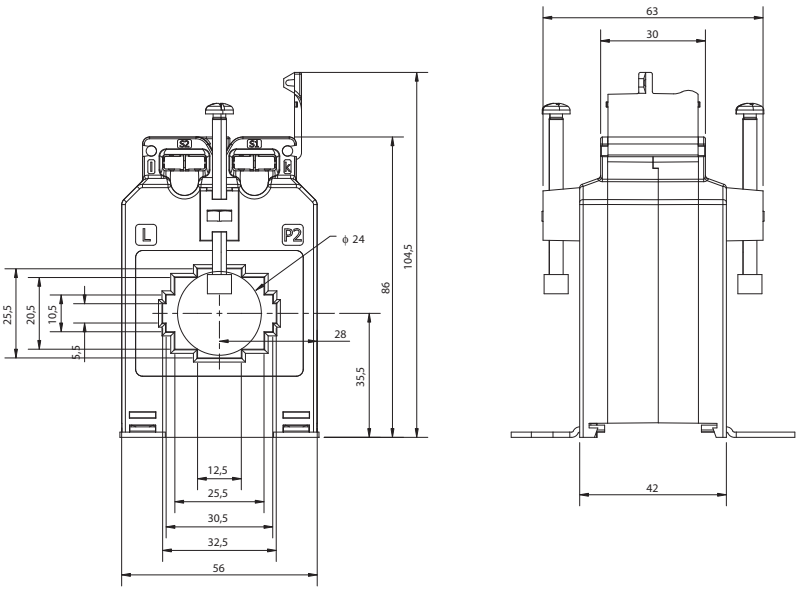
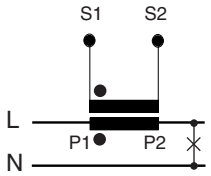
Schaltbild